IFD Динамический уплотнитель

Динамический уплотнитель типа IFD предназначен для снижения влажности активного ила или других органических и неорганических осадков. Уплотнитель состоит из корпуса, барабана с фильтрующей сеткой, стационарного скребка для съема осадка, выгрузочного бункера и электрического мотора с переменной скоростью. Осадок при фильтровании через сетку барабана теряет до 90% воды, первоначально содержавшейся в нем. Уплотненный осадок передается к выгрузочному бункеру с помощью скребка, являющегося частью барабана. В головной части барабана смонтирован специальный смеситель для поступающего осадка, тогда как на остальной части барабана натянута фильтровальная сетка.

Барабан приводится во вращение с помощью электродвигателя с шестеренчатой передачей, с переменной скоростью, которая выбирается в зависимости от качества уплотняемого осадка. Самоочищающаяся фильтрующая сетка постоянно промывается дренажной водой. Тем не менее, уплотнитель оборудован соплами, через которые периодически подается вода под давлением для промывки сетки. Кроме того, система щеток позволяет очищать сопла. Корпус уплотнителя имеет крышку, состоящую из отдельных частей разной конфигурации. Для безопасности обслуживающего персонала работающий уплотнитель всегда закрыт, но при необходимости осмотра оборудования крышка легко снимается. В стандартном варианте уплотнитель выполняется из нержавеющей стали.

Достоинства

- ВЫСОКАЯ СТЕПЕНЬ УПЛОТНЕНИЯ ОСАДКА ПРИ ОГРАНИЧЕННЫХ РАЗМЕРАХ УПЛОТНИТЕЛЯ.
- ВОЗМОЖНОСТЬ ИЗМЕНЕНИЯ СКОРОСТИ ВРАЩЕНИЯ БАРАБАНА.
- САМООЧИЩЕНИЕ ФИЛЬТРУЮЩЕЙ СЕТКИ ДРЕНАЖНОЙ ВОДОЙ.
- ДОПОЛНИТЕЛЬНАЯ СИСТЕМА СОПЕЛ ДЛЯ ПРОМЫВКИ ФИЛЬТРУЮЩЕЙ СЕТКИ.
- ПОЛНОСТЬЮ ЗАКРЫТОЕ ОБОРУДОВАНИЕ.
- МИНИМАЛЬНЫЕ ЗАТРАТЫ ЭЛЕКТРОЭНЕРГИИ.

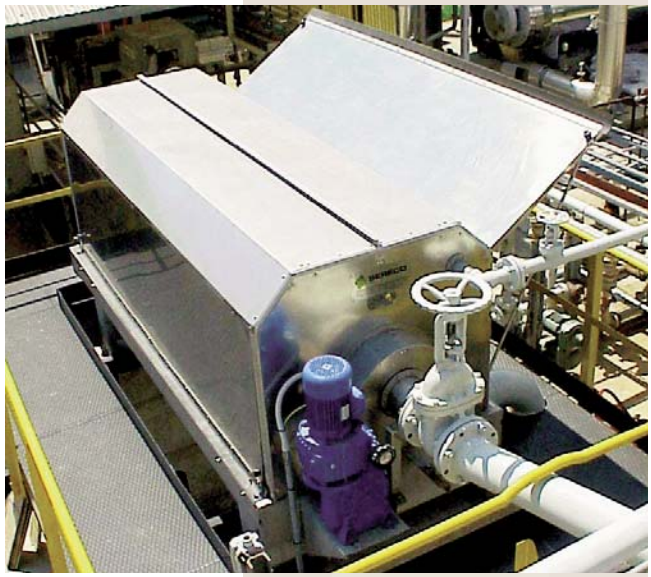

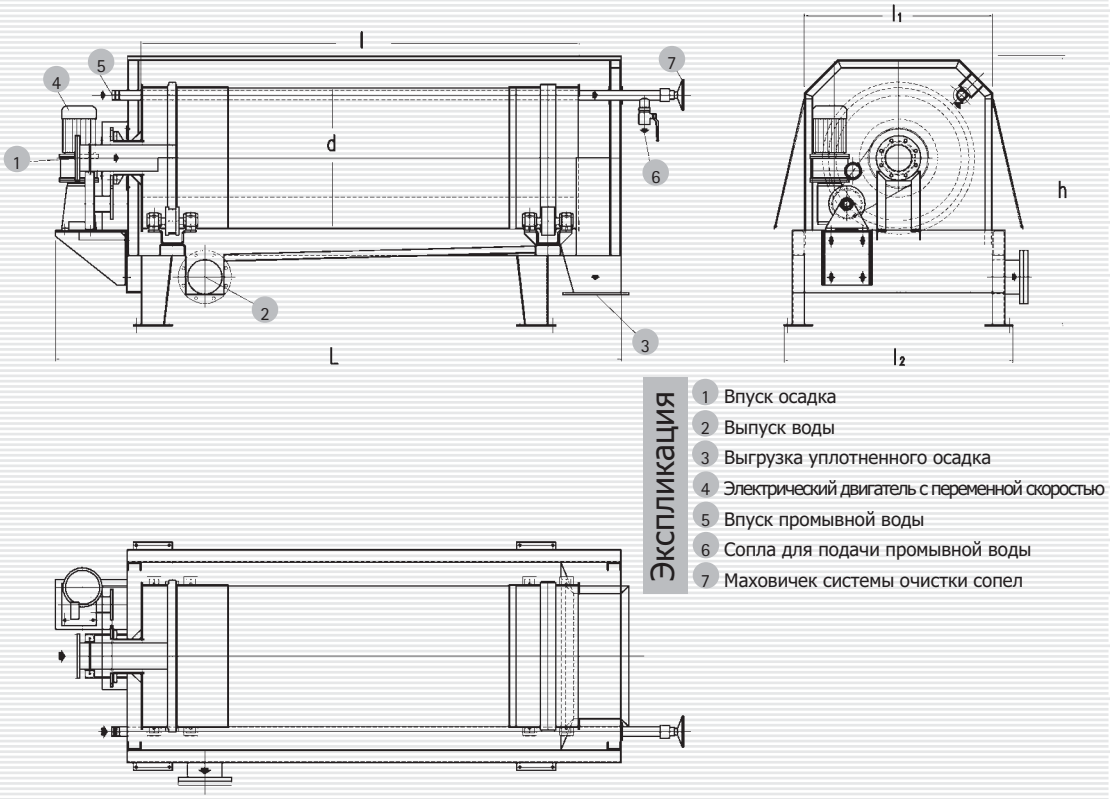

Экспликация

1. Впуск осадка
2. Выпуск воды
3. Выгрузка уплотненного осадка
4. Электрический двигатель с переменной скоростью
5. Впуск промывной воды
6. Сопла для подачи промывной воды
7. Маховичек системы очистки сопел

SERECO

ТИП	ОСНОВНЫЕ ХАРАКТЕРИСТИКИ		ЧИСЛОВЫЕ ПАРАМЕТРЫ		
IFD	Модель		06	09	12
	Диаметр барабана (d)	mm	600	900	1200
	Длина барабана (l)	mm	2800	2800	2800
	Общая длина (L)	mm	3700	3700	3700
	Ширина (l_1)	mm	902	1202	1502
	Общая ширина (l_2)	mm	1160	1460	1760
	Высота (h)	mm	1580	1730	1880
	Поверхность фильтрации	m^2	3,7	5,5	7,3
	Максимальный расход	m^3/ч	50 ÷ 15	70 ÷ 25	100 ÷ 35
	Концентрация сухого вещества в исходном осадке	%	0,5 ÷ 1,5		
	Концентрация сухого вещества в уплотненном осадке	%	6 ÷ 10		
	Вес пустого оборудования	дН	850	1150	1450
	Вес работающего оборудования	дН	1200	1550	1950
	Установленная мощность	кВт	1,5	2,2	3,0

SERECO S.r.l.
Zona Industriale,
70015 Noci (BA) C.P. 174 ITALIA
Tel. +39 080 4970799
Fax +39 080 4971324
E-mail: sereco@sereco.it
www.sereco.it