GSMN Ступенчатая решетка

Самоочищающаяся ступенчатая решетка типа GSMN предназначена для станций очистки городских и производственных сточных вод, когда требуется механическое выделение из воды твердых веществ. Эта решетка обеспечивает тонкое процеживание сточных вод и позволяет извлечь из них бумагу, пластик и другие твердые материалы, что приводит к снижению объема осадка, образующегося на последующих стадиях очистки. Кроме того, существенно снижается риск нарушения работы насосов. Решетка GSMN состоит из стальных пластин, расположенных рядом так, что они образуют поверхность процеживания. Одна из двух пластин связана с неподвижной рамой, другие, подвижные пластины связаны между собой так, что образуют подвижную секцию. Когда решетка работает, подвижные пластины совершают циркуляционное поступательное движение относительно стационарных пластин. Таким образом, за один такой проход твердые вещества, отложившиеся на пластинах, поднимаются на одну более высокую ступеньку и шаг за шагом достигают верхней части решетки, откуда выгружаются в контейнер. Благодаря такой ступенчатой работе решетки GSMN на поверхности пластин образуется гомогенный слой твердых веществ, способствующий более полному задержанию грязи, масел, песка. Решетка укомплектована динамометрическим устройством, ограничивающим предельную нагрузку. По желанию заказчика она может быть дополнена контрольной панелью, позволяющей автоматически включать решетку в работу и останавливать ее в зависимости от уровня или по таймеру. В стандартном варианте решетку изготавливают из нержавеющей стали.

Достоинства

- ВОЗМОЖНОСТЬ ЗАДЕРЖАНИЯ ЧАСТИЦ С РАЗМЕРАМИ БОЛЕЕ 2 ММ.
- ПЕРЕМЕЖАЮЩИЙСЯ РЕЖИМ РАБОТЫ ПОЗВОЛЯЕТ ПОВЫСИТЬ СТЕПЕНЬ ЗАДЕРЖАНИЯ ТВЕРДЫХ ВЕЩЕСТВ.
- ПРИГОДНА ДЛЯ СТОЧНЫХ ВОД С ВЫСОКИМ СОДЕРЖАНИЕМ ТВЕРДЫХ ЧАСТИЦ.
- ПРОЧНОСТЬ.

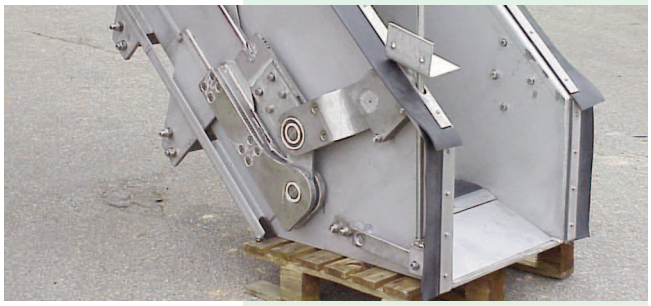

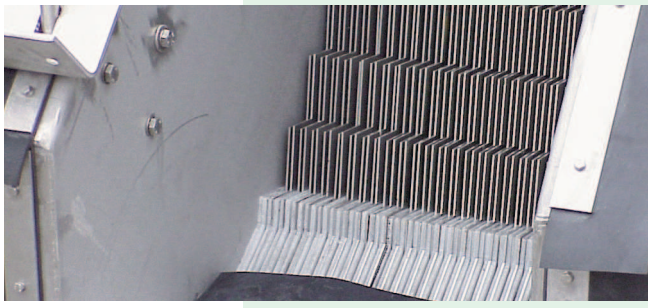

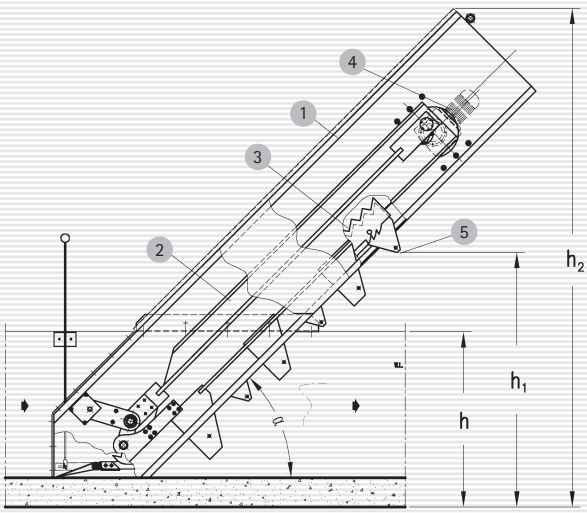

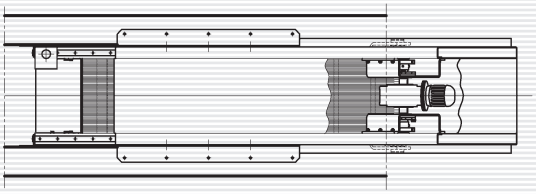

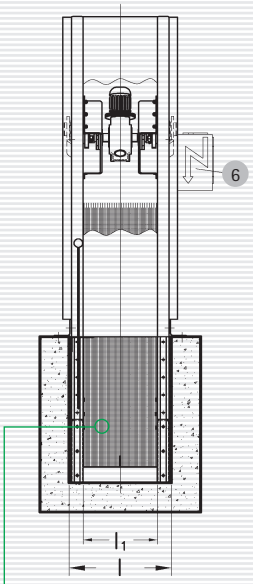

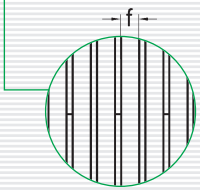

Система ступенек

Экспликация

1 Стационарная рама
2 Подвижная рамка
3 Система ступенек
4 Двигатель
5 Выгрузка отбросов
6 Панель управления

SERECO

ТИП	ОСНОВНЫЕ ХАРАКТЕРИСТИКИ		ЧИСЛОВЫЕ ПАРАМЕТРЫ
GSMN	Ширина канала (l)	m	0,6 ÷ 2,0
	Глубина канала (h)	m	0,5 ÷ 3,0
	Ширина решетки (l_1)	m	l - 0,18
	Высота зоны выгрузки (h_1)	m	h + 0,45
	Максимальная высота (h_2)	m	h_1 + 0,9
	Угол наклона (α)	град	45
	Размер прозоров (f)	mm	2-3-4-5-6-8-10
	Установленная мощность	кВт	1,1 ÷ 3,0
	Вес (*)	дН	(600 + 550 * h) * l + 500 * 3 / f

(*) Входящие в формулу значения l и h даны в м, значение f - в мм.

	НОМИНАЛЬНЫЙ РАСХОД, л/с - ПРИ ВЕЛИЧИНЕ ПРОЗОРОВ, мм						
МОДЕЛЬ	2	3	4	5	6	8	10
GSMN	256 * l_1 * h	320 * l_1 * h	366 * l_1 * h	400 * l_1 * h	427 * l_1 * h	465 * l_1 * h	492 * l_1 * h

Расход в л/с рассчитывается как произведение соответствующего коэффициента на ширину l1 и глубину h канала в м.

SERECO S.r.l.
Zona Industriale,
70015 Noci (BA) C.P. 174 ITALIA
Tel. +39 080 4970799
Fax +39 080 4971324
E-mail: sereco@sereco.it
www.sereco.it